ТЕХНИЧЕСКАЯ СПЕЦИФИКАЦИЯ

TUNETANKEN

Валковые мельницы

Валковые мельницы ТТ150 и ТТ250

Валковые мельницы от компании Tunetanken способны измельчать горох, кукурузу и семена.

Валковая мельница от компании Tunetanken - это надежный станок высочайшего качества. Валковая мельница обеспечивает высокоэффективное использование зерна.

Валковые мельницы «Тунетанкен» бывают двух размеров ТТ150 и ТТ250.

В комплект входит

- Мотор.
- Входная воронка из композитного материала, армированного волокном.
- Защитный экран из композитного материала, армированного волокном.
- Решётка сортировочная.
- Стальные ролики, мешалки, скребки и т. д.
- Разгрузочная воронка.
- Прочная стойка из стали.

Дизайн

- Цвет Grass-green RAL 6010.

Дополнительное оборудование

- Комплект магнитов.
- Стойка.
- Панель управления.
- Регулируемые ножки.
- Дополнительный ролик.

Рисунок	Модель	Мотор	Высота (А)	Длина (Б)	Ширина	Расстояние (В)	Вместимость (кг / т)
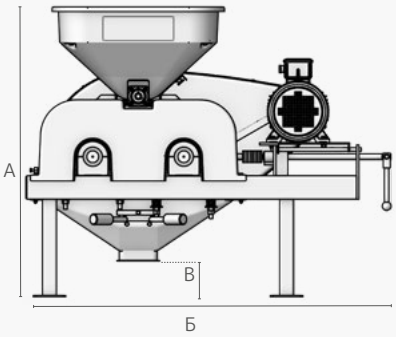	ТТ150	5,5 кВт / 7,5 л.с.	1,120	1,480	560	150	Ячмень ок. 700*
	ТТ250	7,5 кВт / 10 л.с.	1,180	1,570	750	160	Ячмень ок. 1200**

* Овёс+ 15% / Рожь -15%.

** Овёс+ 25% / Рожь -15%.

*Все размеры указаны в мм.

31.05.2022